GENERATIONS

TRANSFORMERS

EARTHRISE
WAR FOR CYBERTRON TRILOGY

取扱説明書

対象年齢
15才以上

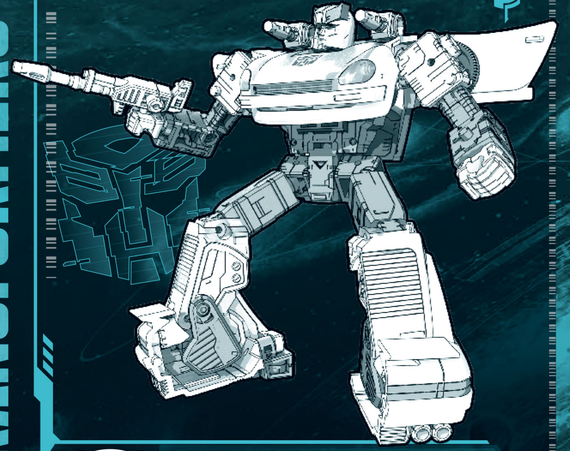

ベアストリーク

BLUESTREAK

Manufactured under license from TOMY Company, Ltd. TRANSFORMERS and HASBRO and all related trademarks and logos are trademarks of Hasbro, Inc. © 2020 Hasbro, Pawtucket, RI 02861-1059 USA. HASBRO CANADA, LONGUEUIL, QC, CANADA J4G 1G2. US/CANADA TEL. 1-800-255-5516. Centro de Servicio para México: TEL. 5876-2998 y para el interior de la República TEL. 01-800-7-12-62-25. centrodeserviciomexico@hasbro.com. Manufactured by/Produs de: Hasbro SA, Rue Emile-Boéchat 31, 2800 Delémont CH. Represented by/Reprezentat de: Hasbro, De Entree 240, 1101 EE Amsterdam, NL. ®Üretici Firma Bilgileri: Hasbro SA, Rue Emile-Boéchat 31, 2800 Delémont İsviçre TEL +41 324210800. Hasbro Oyuncak San. ve Tic. A.Ş. tarafından ithal edilmiştir. Tüketici Hizmetleri: Burhaniye Mah. Abdullahağa Cad. No: 51/2 34676 Beylerbeyi İstanbul Türkiye TEL +90 2164229010.

E7463 PN00049438

※写真、イラストは実際の商品と異なる場合があります。

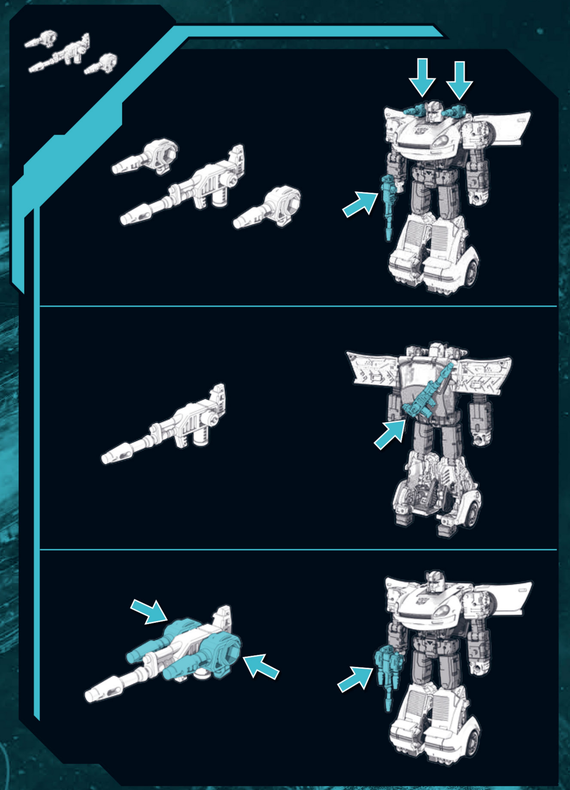

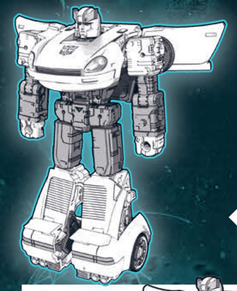

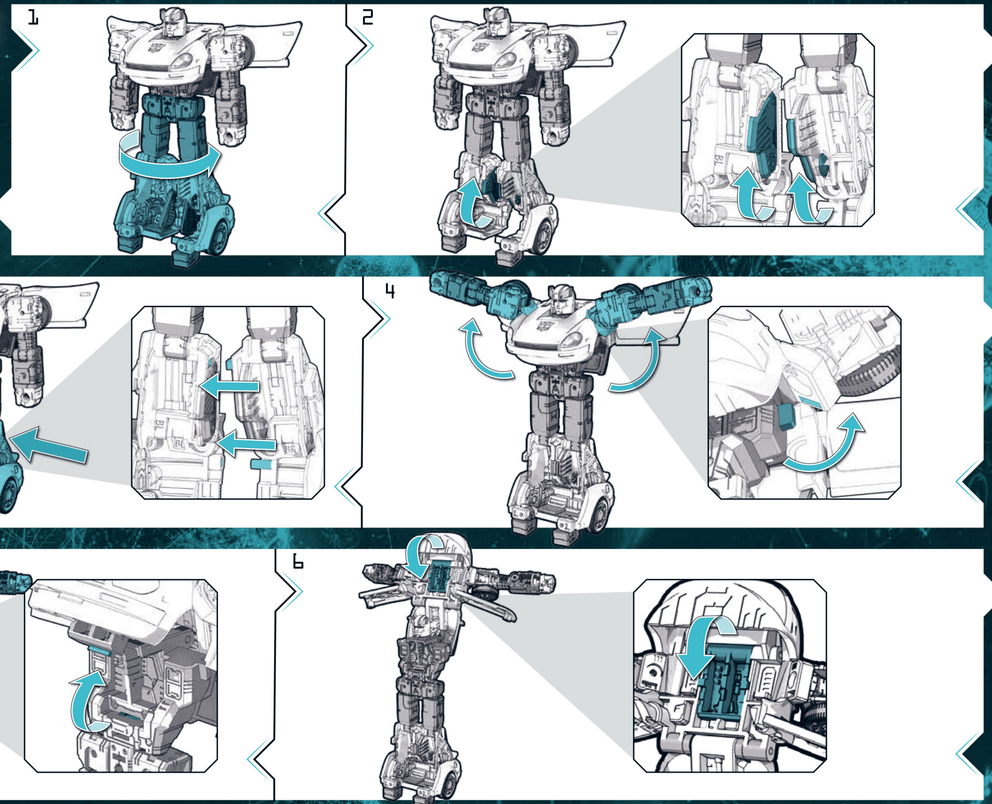

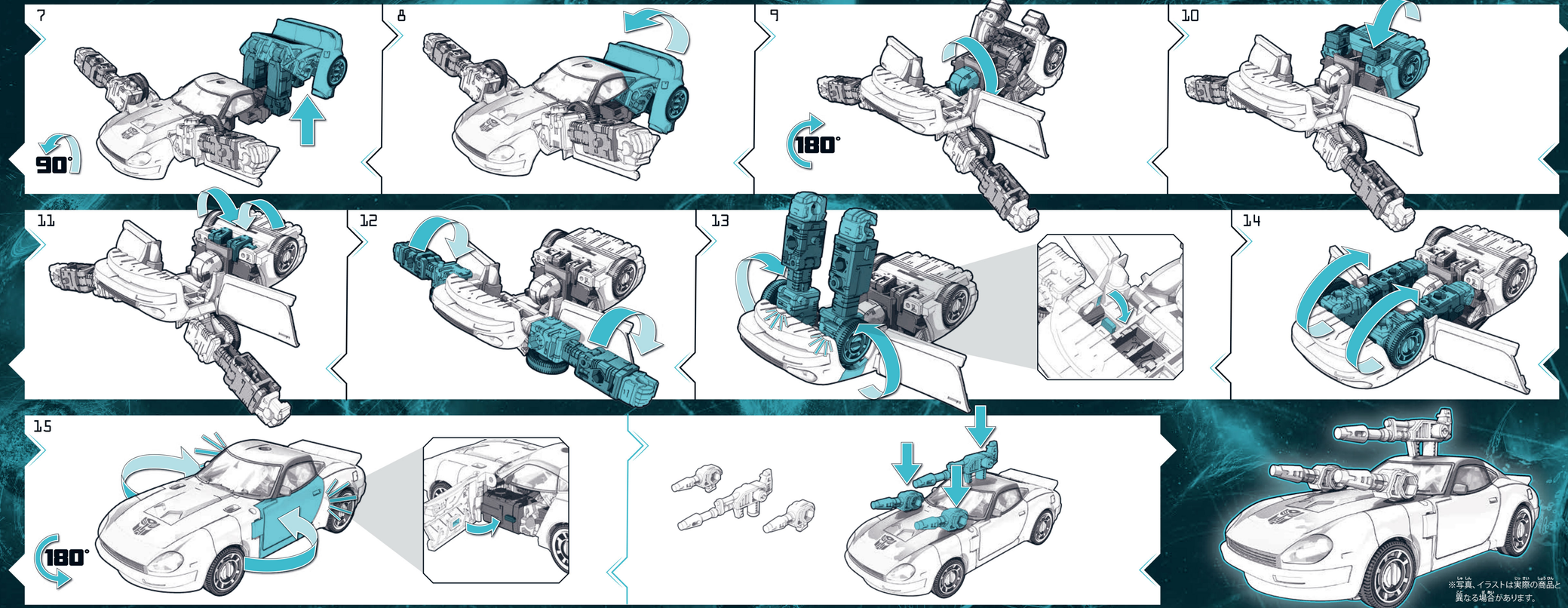

※写真、イラストは実際の商品と異なる場合があります。

(en) Retain instructions for future reference. (fr) Conservez ces instructions pour référence ultérieure. (de) Bitte die Anleitung für spätere Rückfragen aufbewahren. (es) Conserve estas instrucciones para futuras referencias. (pt) Guardar instruções para eventuais consultas. (it) Conserva le istruzioni come futuro riferimento. (nl) Bewaar de gebruiksaanwijzing om later nog eens te lezen. (sv) Spara instruktionerna för att kunna hänvisa till dem i framtiden. (da) Gem vejledninger til fremtidig referencebrug. (no) Ta vare på disse instruksjonene for fremtidig referanse. (fi) Säilytä nämä tiedot tulevaa tarvetta varten. (el) Φυλάξτε τις οδηγίες για μελλοντική αναφορά. (pl) Zachowaj instrukcje na przyszłość. (hu) Őrizd meg a használati útmutatót. (cz) Neřiďte bašvurmak üzere talimatları saklayın. (sk) Tyto informace uschovejte pro budoucí použití. (sk) Návod si odložte na použitie v budúcnosti. (ro) Păstrează instrucțiunile pentru a le consulta în viitor. (ru) Сохраните инструкции для будущего использования. (bg) Запазете инструкциите за бъдеща справки. (hr) Sačuvajte upute za buduću upotrebu. (lt) Instrukcija pasilikite ateičiai. (sl) Navodila shrani, morože jih boš še potreboval. (uk) Збережіть інструкції для подальшого використання. (et) Jäta juhised edasiseks kasutamiseks alles. (lv) Saglabājiet instrukciju atsaucei.

(ar) احتفظ بالتعليمات للرجوع إليها في المستقبل.

TRANSFORMERS
EARTHRISE
WAR FOR CYBERTRON
TRILOGY