MP-53 CYBERTRON WARRIOR
SKIDS

トランスフォーマー マスターピース
サイバトロン/戦士 スキッズ

■「取扱説明書」■

この度は、タカラトミー「トランスフォーマー マスターピース MP-53サイバトロン/戦士 スキッズ」をお買い上げいただきまして、誠にありがとうございます。ご使用の前に、この取扱説明書（本書）をよくお読みください。また、読み終わった後は必ず保管しておいてください。

※写真及びイラストは、商品と異なる場合があります。

CONTENTS セット内容

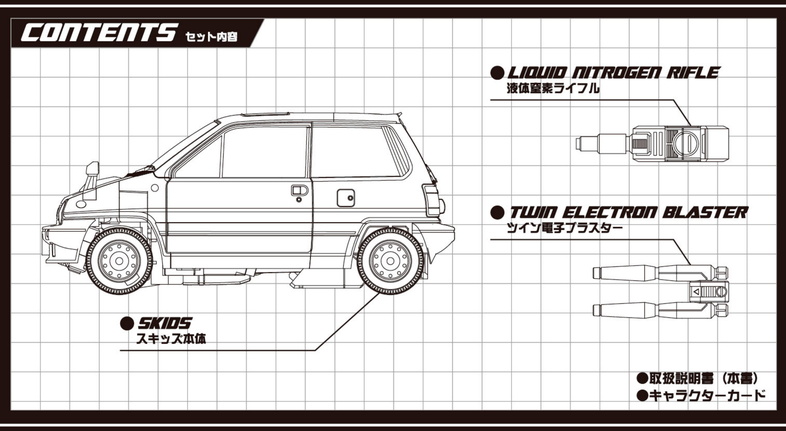

⚠注 意

●この商品は対象年齢15才以上です。小さなお子様には絶対に与えないでください。●小さな部品がありますので、誤って飲み込むなど思わぬ事故の危険がありますので小さなお子様には絶対に与えないでください。●尖っている部品があります。取り扱いには十分注意してください。●付属の武器で人をつつく、たたく等の乱暴な遊びをしないでください。●ロボットの関節などに指をはさまないようご注意ください。●ぶつけたり、振り回すなどの乱暴な遊びをしないでください。●可動部のスキマには指などを入れないでください。はさまれてケガをする恐れがあります。●プラスチック袋を頭から被ったり、顔を覆ったりしないでください。窒息する恐れがあります。●思わぬ事故の恐れがありますので、ご使用後は3才未満のお子様の手の届かないところに保管してください。

〈使用上の注意〉○ご使用の前に「取扱説明書」（本書）をよくお読みください。また読み終わった後は必ず保管しておいてください。○各パーツは無理に曲げたり、引っ張ったりしないでください。○本体を上から押し付けないでください。本体が倒れたり、部品が外れたりする場合があります。○本体をディスプレイする時は、本体が倒れる恐れがありますので不安定な場所にディスプレイしたり、安定性の悪いポージングでディスプレイしないでください。○本体を持ち運ぶ際は取付けた部品等を持たず、本体をしっかりと持って持ち運んでください。○製品の仕様上、変形の動作を行うと彩色部が剥がれたり、色移りする場合があります。また変形時や部品のつけ外しの際に部品が白くなる事があります。予めご了承ください。○本製品を樹脂製の家具等の上に長時間置くと色が移ったり、貼り付いたりする場合があります。○包装材は開封後はすぐに捨ててください。

対象年齢15才以上（たいしょうねんれい さいいじょう）

TAKARA TOMY®

株式会社 タカラトミー
〒124-8511 東京都葛飾区立石 7-9-10

タカラトミーでは「子どもたちに安全で楽しいおもちゃと夢を」を第一に考えております。そのため、常に製品に対し研究、改良を行っており、お買い上げ時期によって同一製品の中にも多少異なるものや、パッケージの写真やイラストなどと異なる場合がございますがご了承ください。製品につきましては、万全の注意をはらって製造に当たっておりますが、万一お気付きの点がございましたら下記までご連絡ください。

タカラトミーグループ お客様相談室 おかけ間違えのないようご注意ください
製品の修理などについては下記お客様相談室までお問い合わせください
0570-041031 商品受付時間 10~17時 月曜日~金曜日（土日・祝日を除く） タカラトミーサポート 検索
本製品のお客様サポートは日本国内でのご購入かつ日本国内からのお問い合わせに限ります。
(Customer service is only available in case this product purchased in Japan and inquired from Japan domestic.)
●たのしいタカラトミーの情報はインターネットで www.takaratomy.co.jp

© TOMY

ドアの開閉

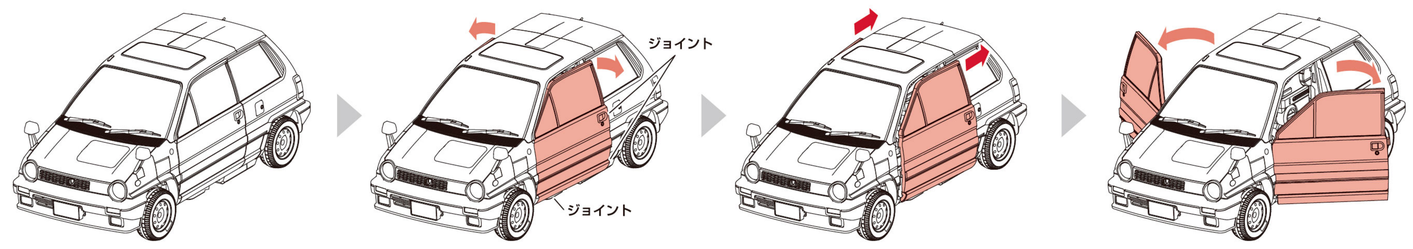

ジョイントを外して、ドアを少し開きます。　ドアを後ろへスライドさせます。　ドアを開きます。

ボンネットの開閉

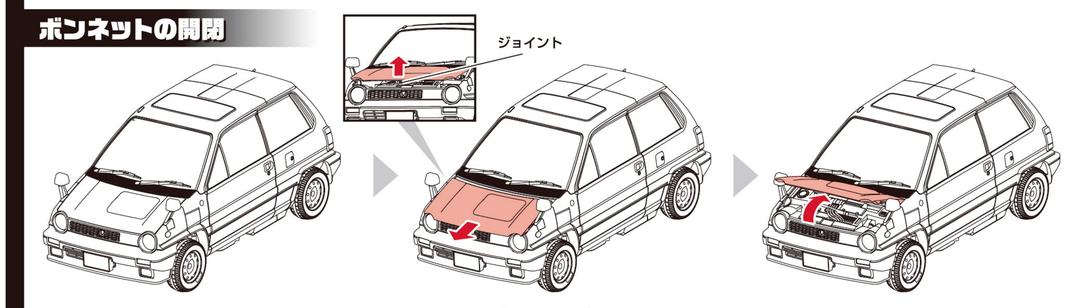

ボンネットを少し開き、ジョイントを外してから前にスライドさせます。　ボンネットを開きます。

武器の収納

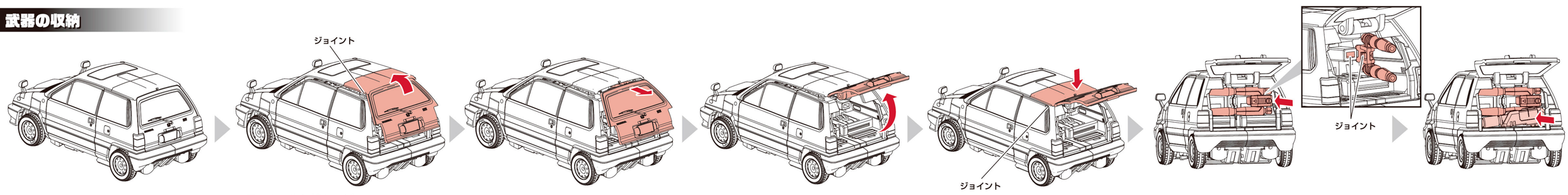

トランクを少し持ち上げ、ジョイントを外します。　トランクを後方へスライドさせます。　トランクを開きます。　ジョイントで固定します。　ツイン電子ブラスターを図のジョイントで固定します。　液体窒素ライフルを図のように収納します。

ロボットモードへの変形

ビークルモード

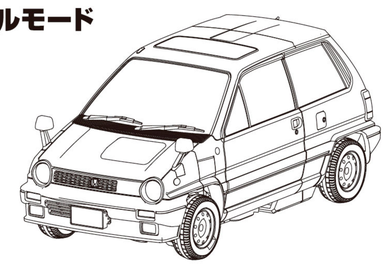

トランスフォームスタート!!

01 後ろから見た図

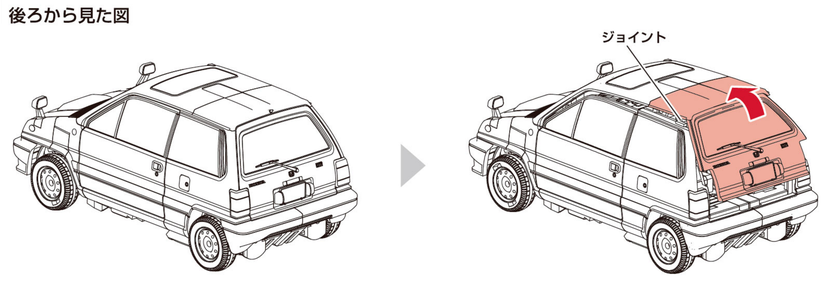

トランクを少し持ち上げ、ジョイントを外します。

02

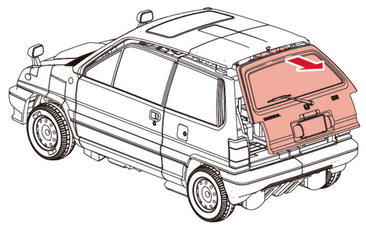

トランクを後ろへスライドさせます。

03

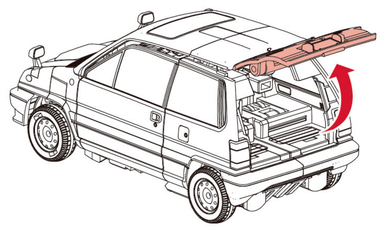

トランクを開きます。

04 前から見た図

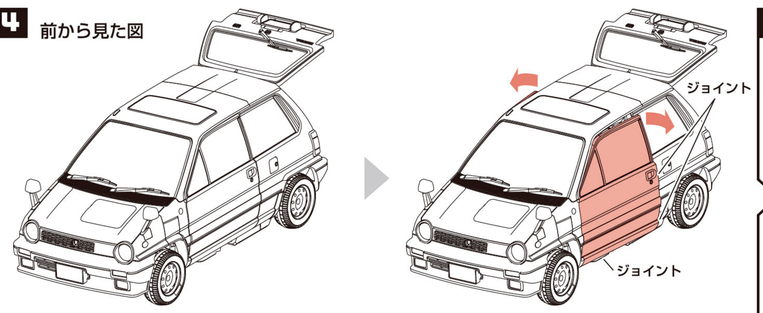

ジョイントを外して、ドアを少し開きます。

05

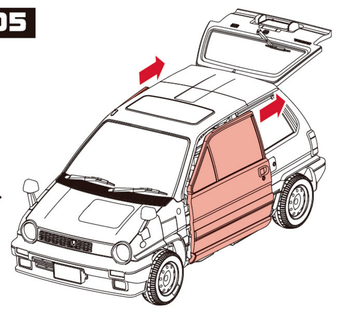

ドアを後ろへスライドさせます。

06

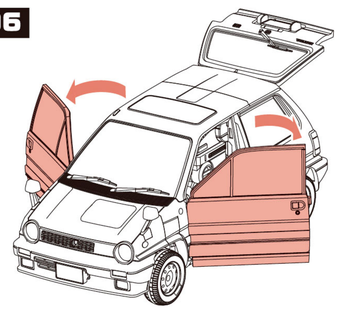

ドアを開きます。

07

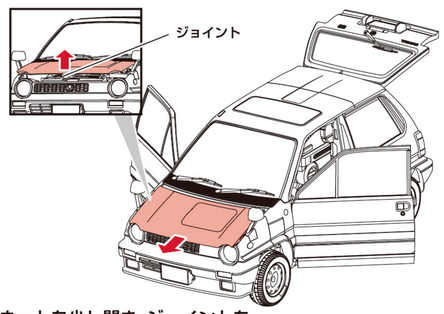

ボンネットを少し開き、ジョイントを外してから前にスライドさせます。

08

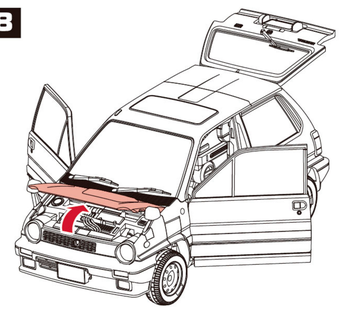

ボンネットを開きます。

09

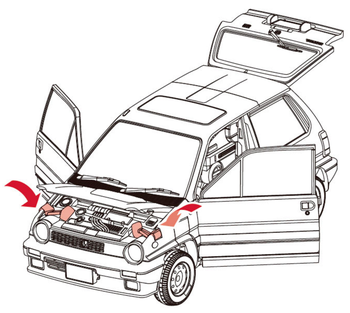

サイドミラーを図のようにたたみます。

10

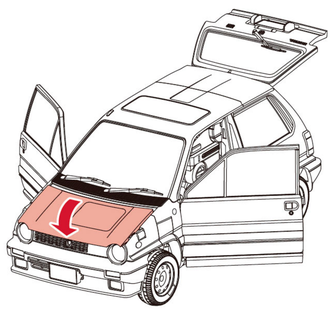

ボンネットを下ろします。

11

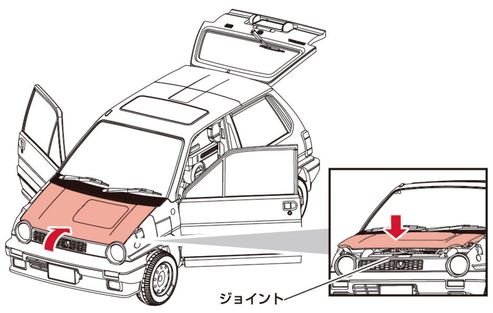

ボンネットを後ろへスライドさせ、ジョイントで固定します。

12 横から見た図

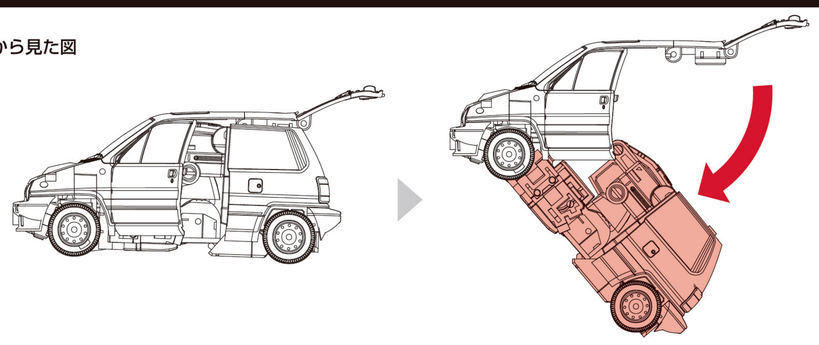

下半身を下ろします。

13 後ろから見た図

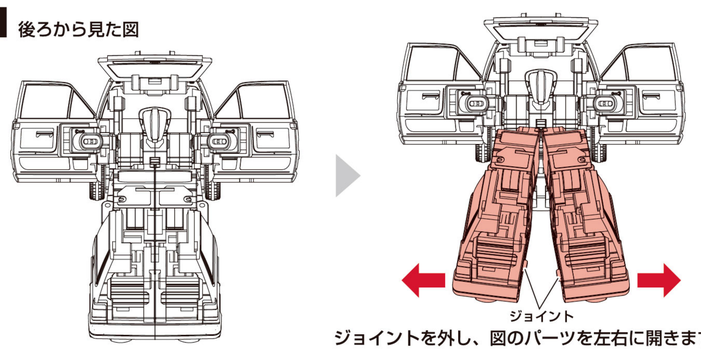

ジョイントを外し、図のパーツを左右に開きます。

14

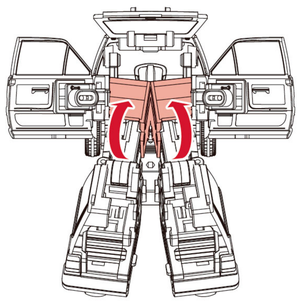

図のパーツを回転させます。

15 横から見た図

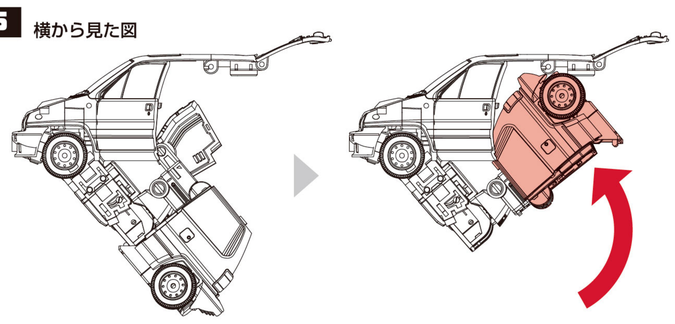

図のパーツを回転させます。

16

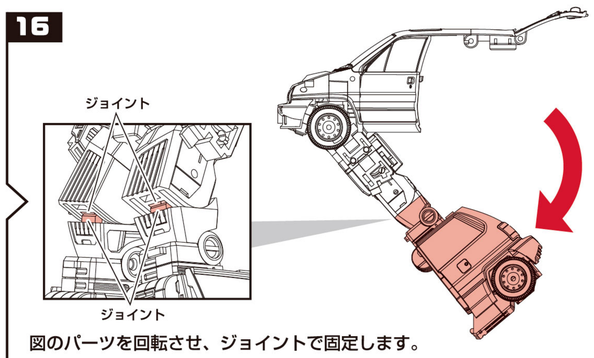

図のパーツを回転させ、ジョイントで固定します。

17

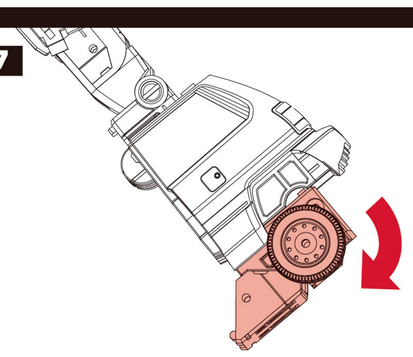

足部パーツを図のように下に引き出します。

18

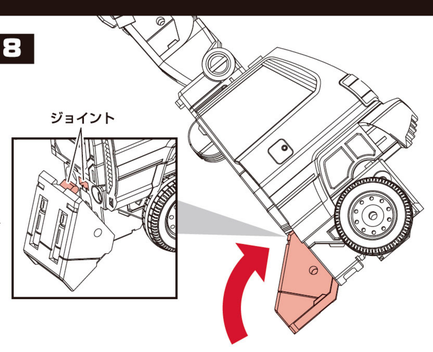

つま先を回転させ、ジョイントで固定します。

19

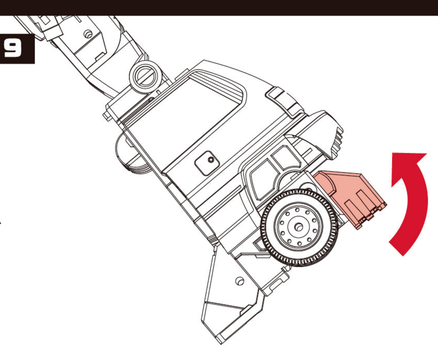

かかとを回転させます。

20

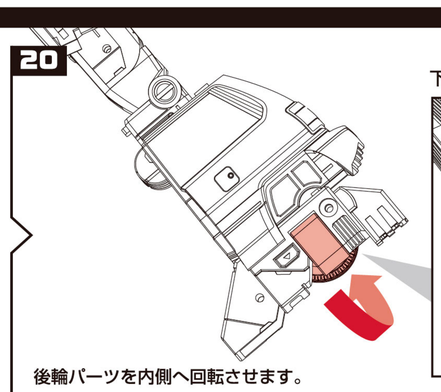

後輪パーツを内側へ回転させます。

21

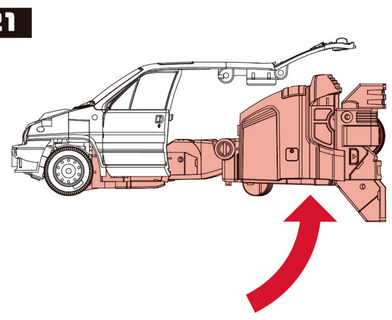

下半身を持ち上げます。

22 下から見た図

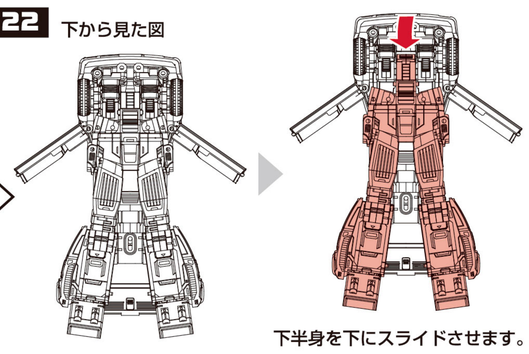

下半身を下にスライドさせます。

23

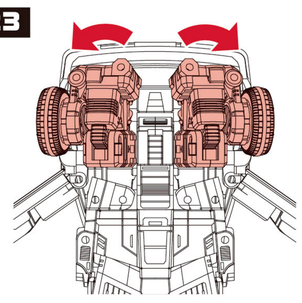

図のパーツを開きます。

24

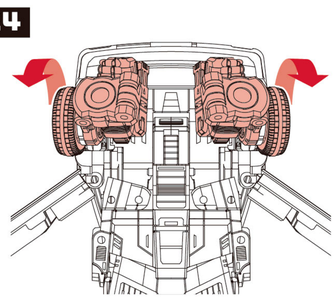

図のパーツを回転させます。

25

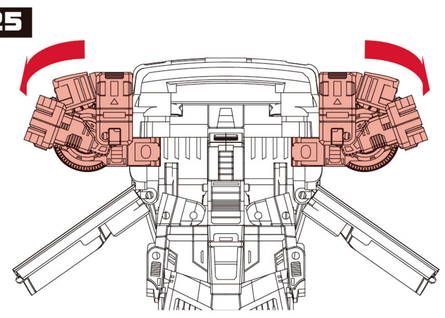

図のパーツを回転させます。

26 前から見た図

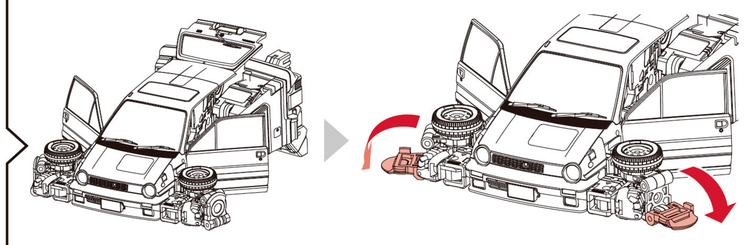

図のパーツを開きます。

27 後ろから見た図

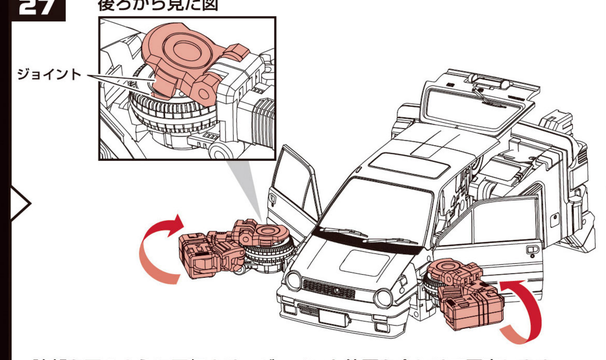

腕部を図のように回転させ、ジョイント位置を合わせて固定します。

28

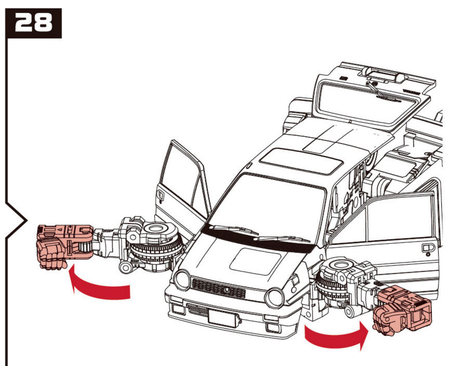

二の腕を図のように回転させます。

29

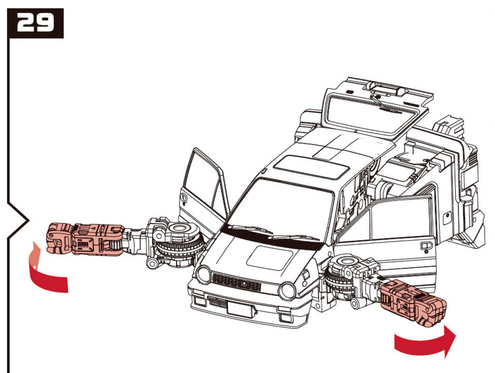

拳を90°回転させます。

30

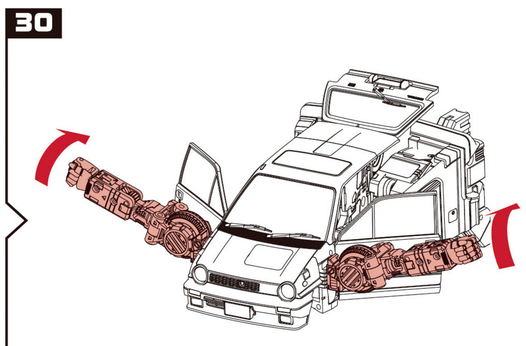

腕部を90°回転させます。

31

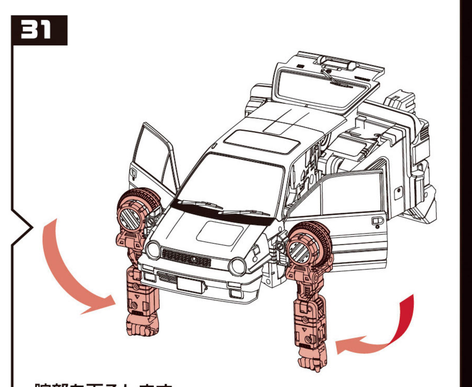

腕部を下ろします。

32

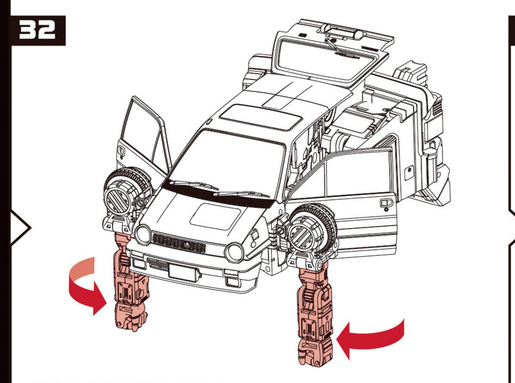

腕部を 90°回転させます。

33 横から見た図

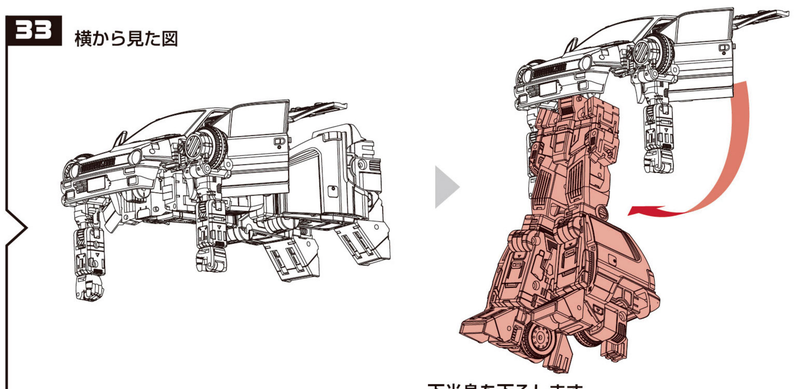

下半身を下ろします。

34

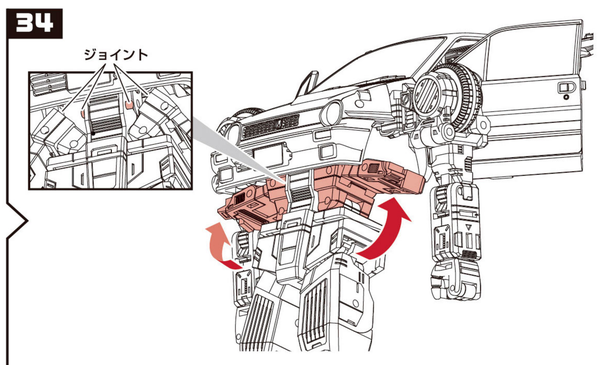

図のパーツを持ち上げジョイントで固定します。

35

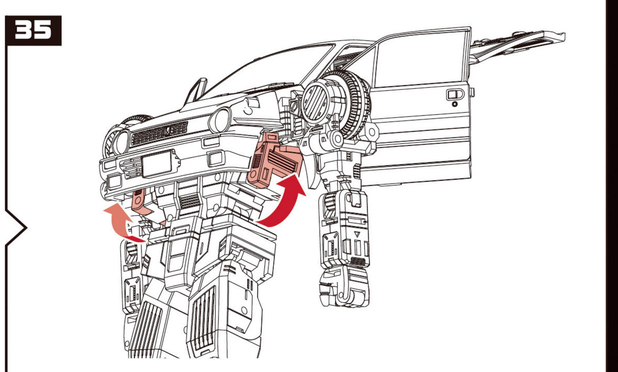

図のパーツを持ち上げます。

36

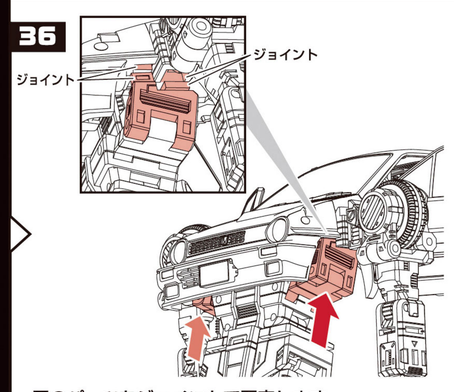

図のパーツをジョイントで固定します。

37 横から見た図

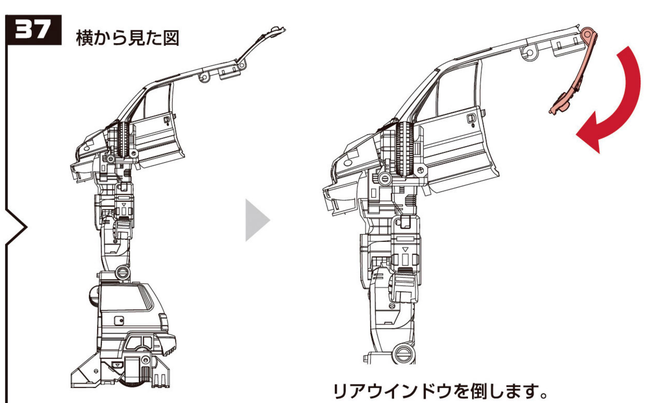

リアウインドウを倒します。

38

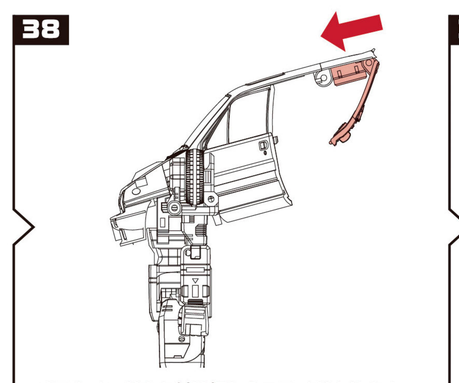

リアウインドウを付け根からスライドさせます。

39

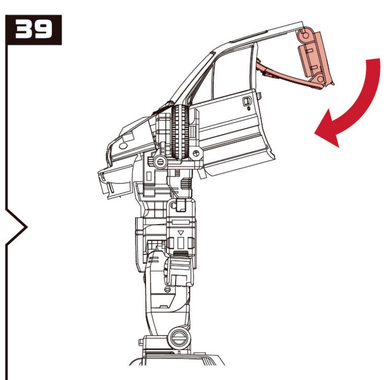

ルーフを倒します。

40

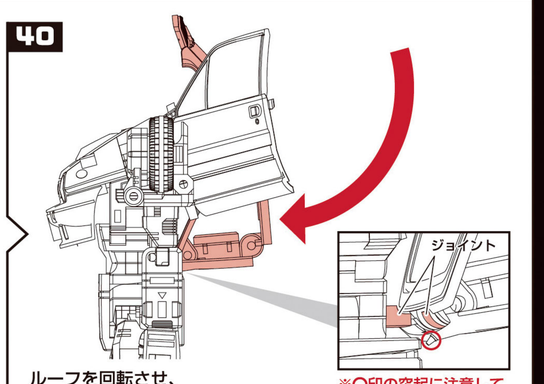

ルーフを回転させ、
ジョイントで固定します。

※○印の突起に注意して
変形させます。

41 前から見た図

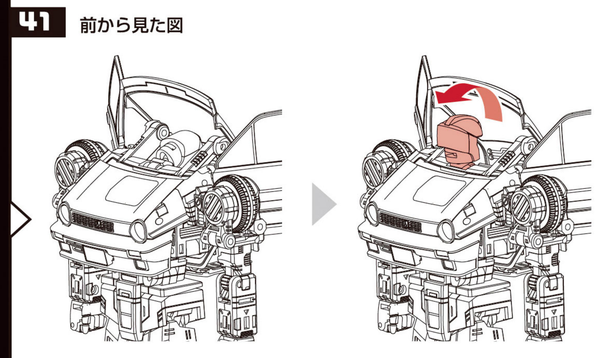

頭部を起こします。

42

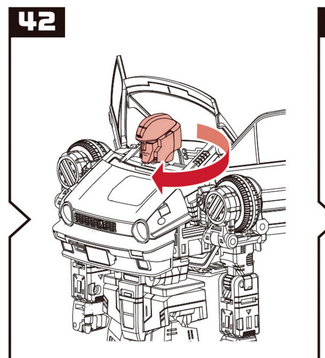

頭部を 180°回転させます。

43 正面から見た図

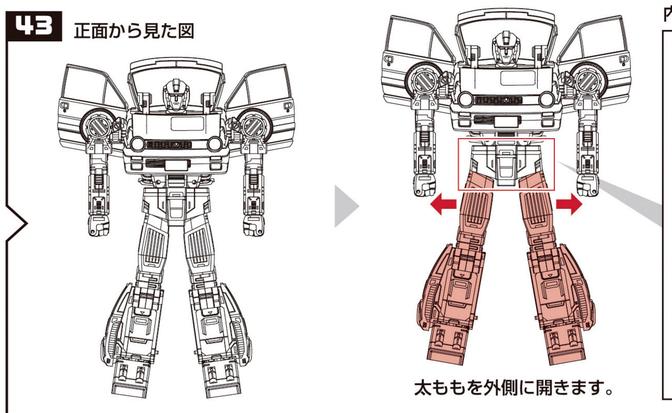

太ももを外側に開きます。

内部パーツの仕組み

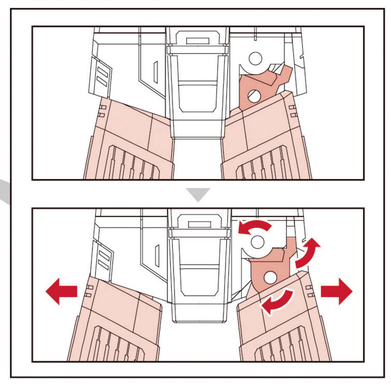

44

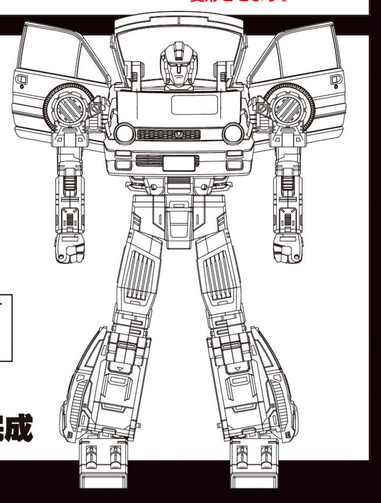

変形前の状態へ戻す
場合は番号を逆に
たどってください。

**ロボット
モードの完成**

THE TRANSFORMERS MASTERPIECE

CITY

取扱説明書

MP-53 CYBERTRON WARRIOR **SKIDS**

トランスフォーマー マスターピース
サイバトロン/戦士 スキッズ

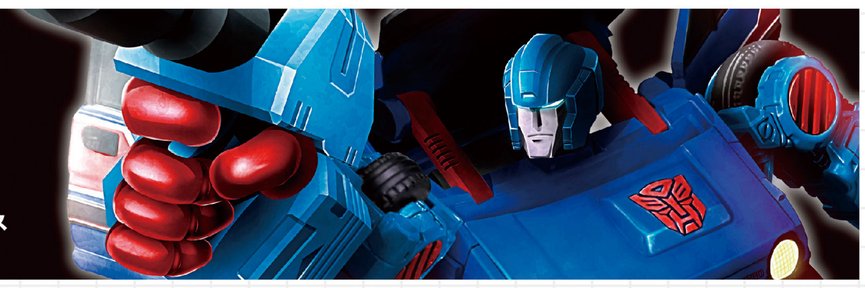

HONDA CITY TURBO ホンダ シティターボ

VEHICLE MODE

スキッズの地球での姿は、ホンダのシティターボ。3ドアハッチバックのコンパクトカーであり、マーベルコミックでは運転席にホログラムドライバーを乗せていた。夢想家である彼は、研究を熟考するあまり高速走行中に事故を起こしてしまうことがあるという。「トリプルチェンジャーの反乱」では迷路のようなハイウェイの合流部分でプロールと接触事故を起こしている。
カラーリングは赤いラインの入ったブルーボディ。ナンバープレートにはシティのロゴがプリントされる。ハッチバックドアを開けば荷台スペースが広がり、ダイアクロン時代のトイには、シティと同時期に発売された折り畳み50ccバイク・モトコンポが付属しており、この荷台に収納することができた。トランスフォーマーブランドとしてリリースされる際にモトコンポはオミットされたため、本製品にモトコンポは付属しない。代わりにロボットモードの武器類を搭載することができる。

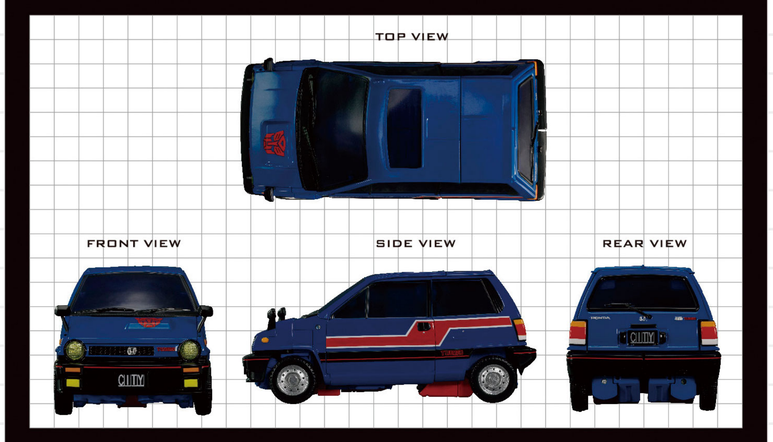

Length:3,380mm
Wide:1,570mm
Height:1,460mm
Wheelbase:2,220mm
Empty weight:690kkg
Engine:In-line 4-cylinder 1,231cc
Power:75kW (100 PS)
Torque:15.0kgm/3000rpm

SKIDS スキッズ

ROBOT MODE

●役割……戦士
●座右の銘……「熟考してみれば、我々と人類は、違うというよりは似通っている」
●プロフィール
『戦え！超ロボット生命体トランスフォーマー』第2シーズンから登場したサイバトロンの新メンバーのひとりが、スキッズである。常にサイバトロン基地にて研究に没頭しているため、あまり目立った活躍のない戦士……それがスキッズの印象であろう。初登場は「サバイバル作戦」。インセクトロンとの戦いで負傷し、基地でリペアを受けることになった。もうひとつの活躍は「トリプルチェンジャーの反乱」にて。ハイウェイでブリッツウイングに踏み潰されて大破。戦いよりもスキッズは、この地球を広大な研究所と位置づけ、情報の収集や分析、科学的探究心を満たすための研究を行うことを欲しているのである。
なお米国でアニメと並行して展開されたマーベルコミックでは、#14にて登場した新戦士として活躍。地球の文化や音楽を学び、人間との交流の場面も多く描かれた。さらに米国版コミックの間にオリジナルエピソードを挟んで展開される英国版コミックでは、2006年の未来からガルバトロンが出現した反作用で、スキッズは異空間「リンボ」に囚われてしまう。マルチヴァース的に広がるトランスフォーマーユニバースにおいては、スキッズもまた大活躍を果たしたキャラクターなのである。

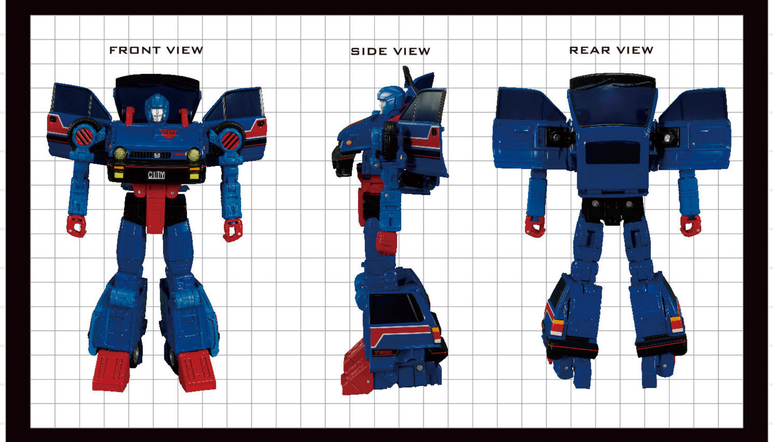

Strength:	4
Intelligence:	9
Speed:	5
Endurance:	6
Rank:	8
Courage:	7
Fireblast:	7
Skill:	7

※データ・説明等は設定上のものです。

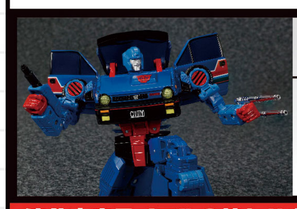

LIQUID NITROGEN RIFLE/TWIN ELECTRON BLASTER

WEAPON

液体窒素ライフル・ツイン電子ブラスター
スキッズの武器は射程600フィートの液体窒素ライフルと、2万ボルトであらゆる物体の回路をショートさせるツイン電子ブラスター。それぞれ腕部のジョイントに接続される。

液体窒素ライフルの持たせ方

※左右どちらの手にも持たせることができます。

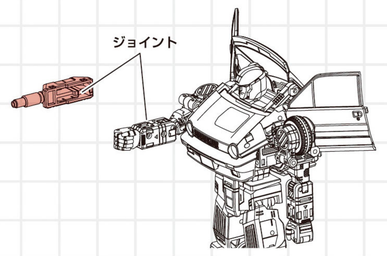

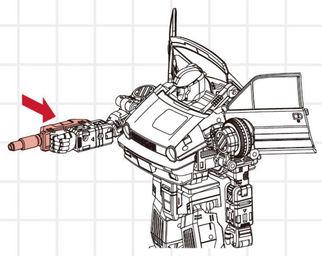

腕部のジョイントに
液体窒素ライフルを
取り付けることができます。

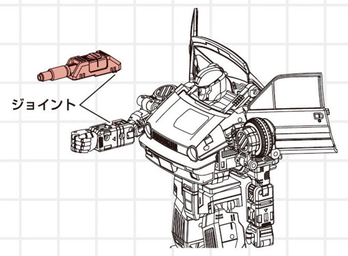

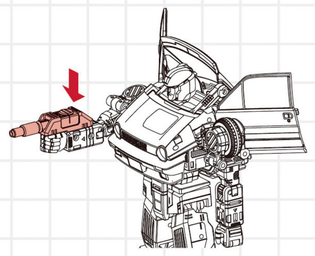

腕部のジョイントに
液体窒素ライフルを
取り付けることができます。

ツイン電子ブラスターの持たせ方

※左右どちらの手にも持たせることができます。

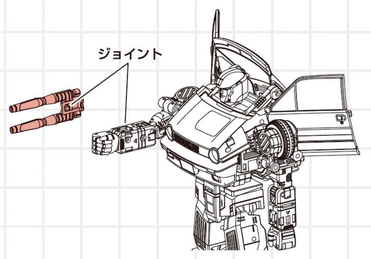

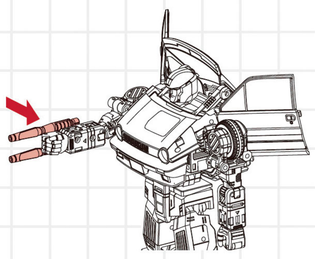

腕部のジョイントに
ツイン電子ブラスターを
取り付けることができます。

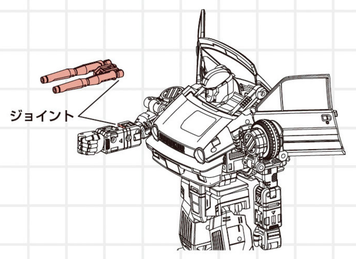

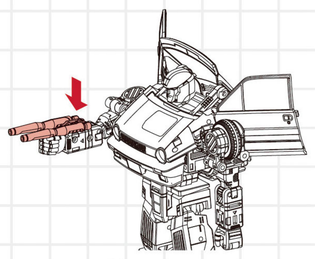

腕部のジョイントに
ツイン電子ブラスターを
取り付けることができます。

THE TRANSFORMERS MASTERPIECE

HONDA
Official Licensed Product