取扱説明書
対象年齢
15才以上

TRANSFORMERS LEGACY

※本書をご確認後は、必ず保管しておいてください。

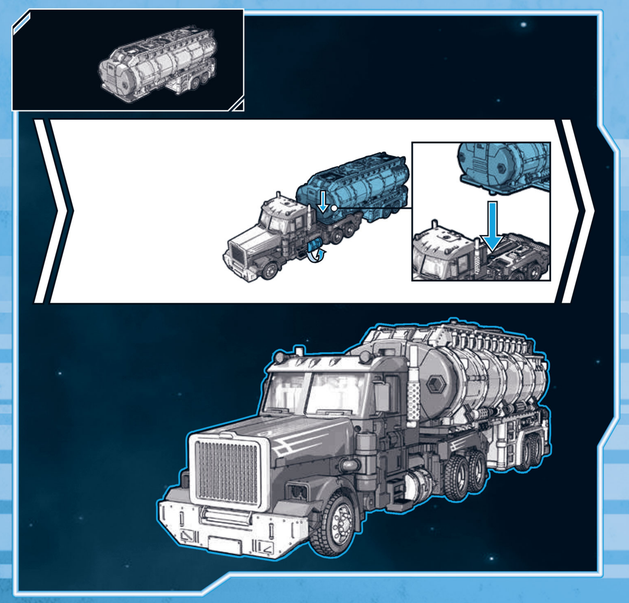

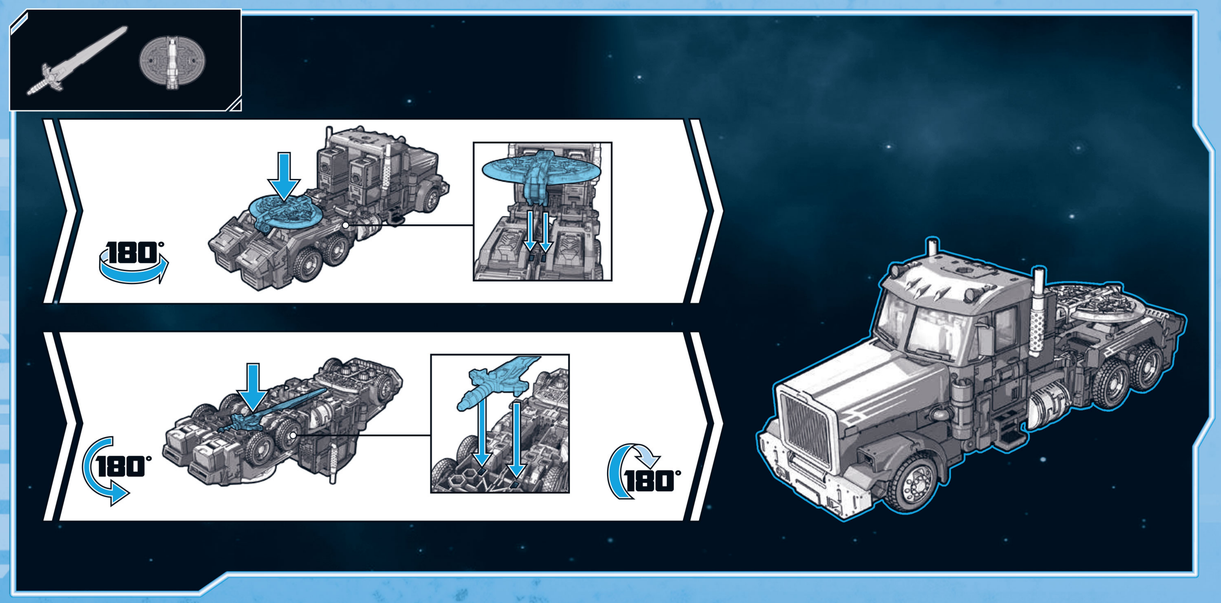

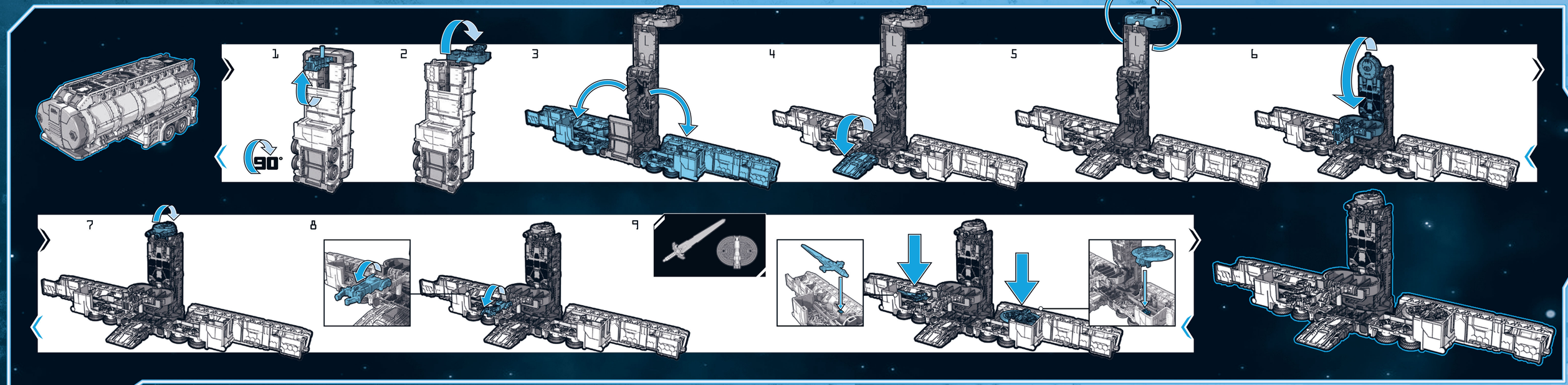

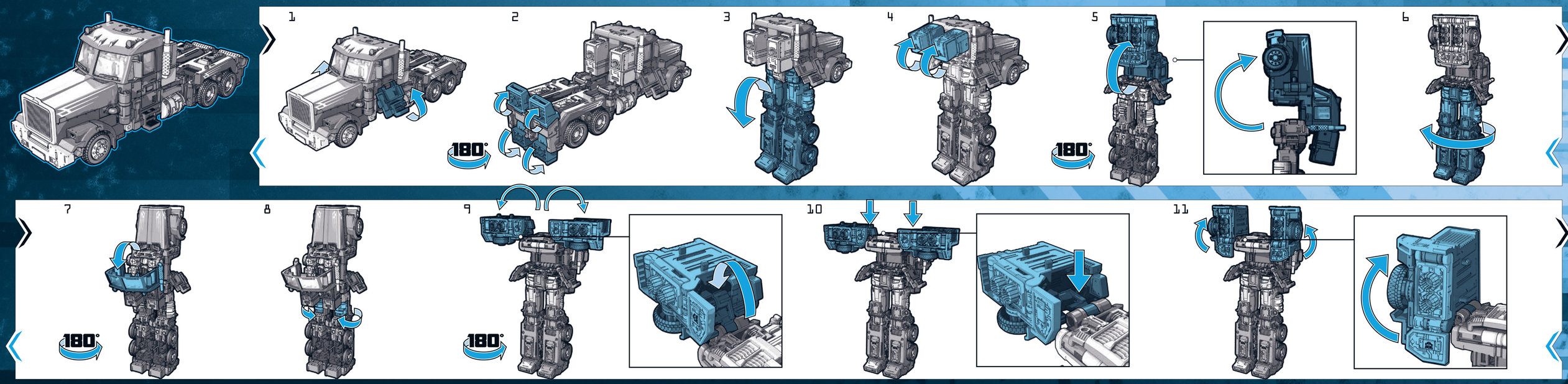

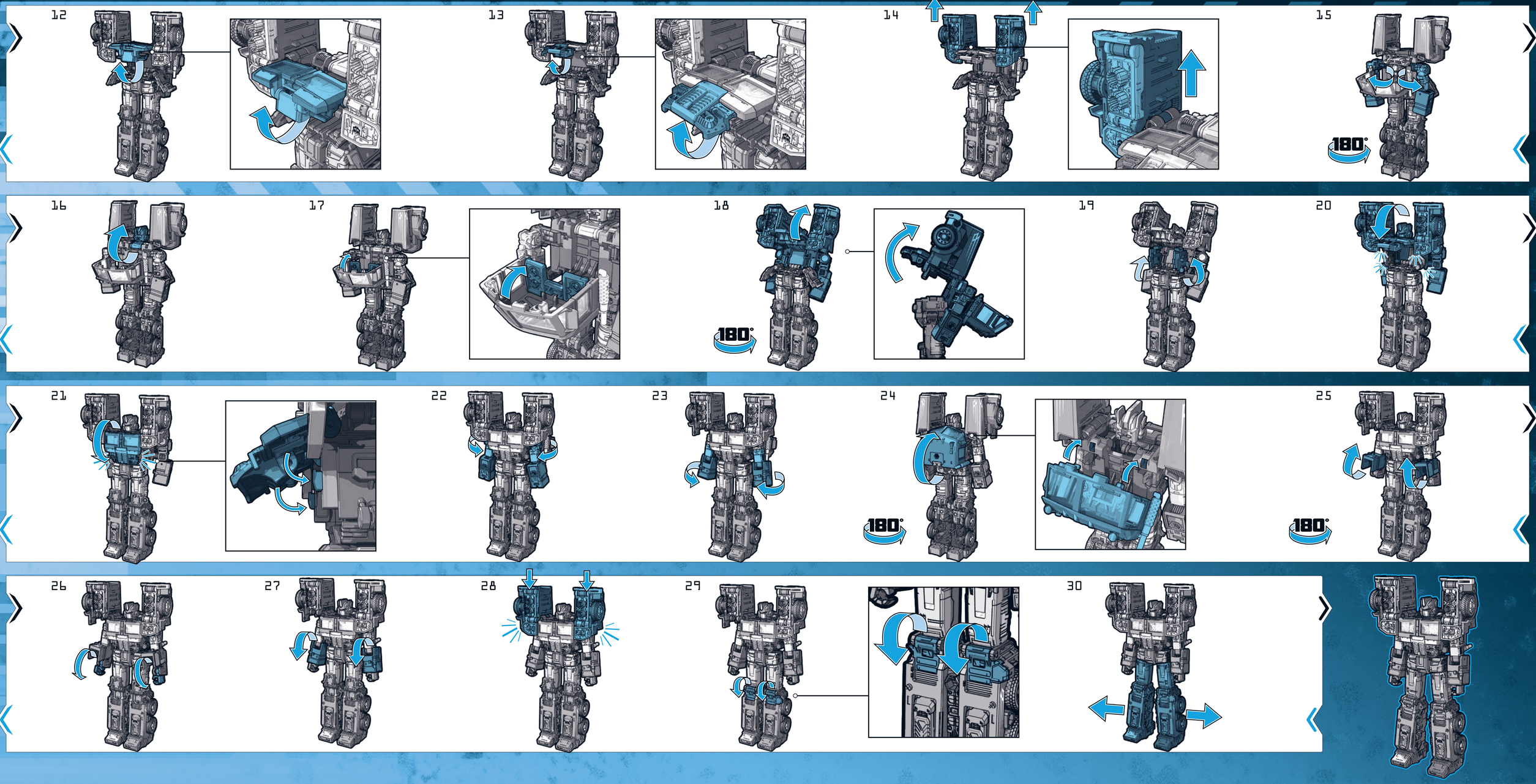

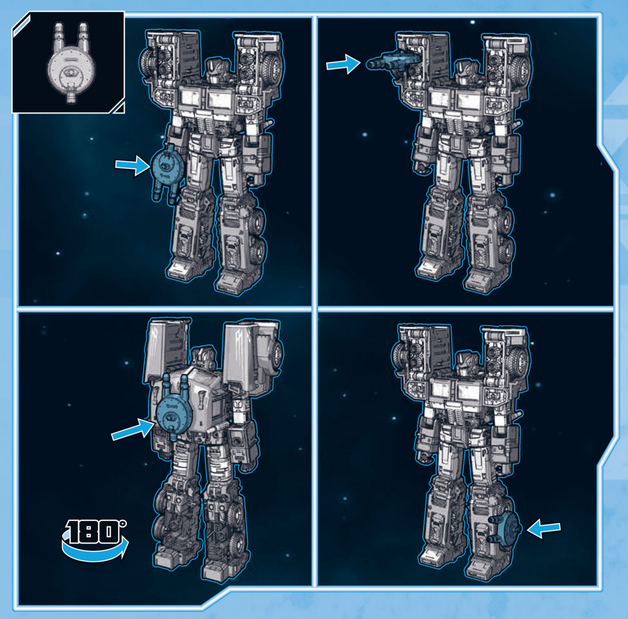

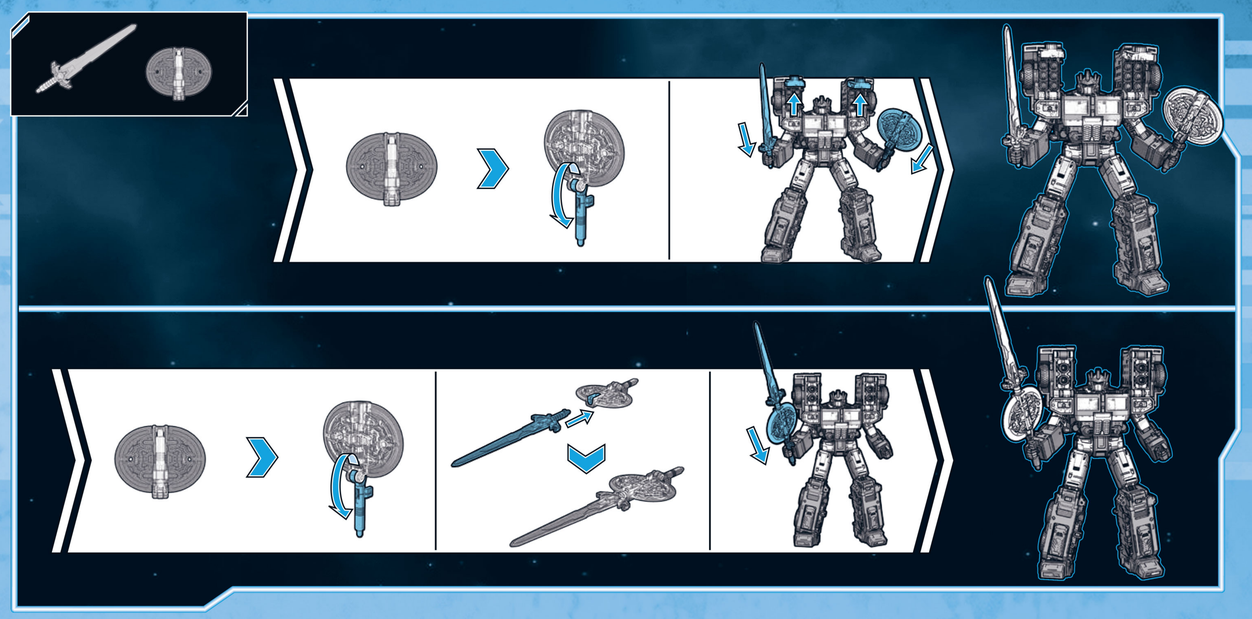

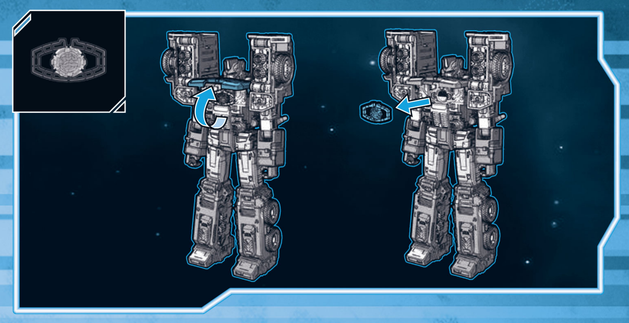

Ⓔⓝ Retain instructions for future reference. Ⓕⓡ Conservez ces instructions pour référence ultérieure. Ⓓⓔ Bitte die Anleitung für spätere Rückfragen aufbewahren. Ⓔⓢ Conserve este instructivo para futuras referencias. Ⓟⓣ Guardar instruções para eventuais consultas. Ⓒⓐ Conserva le istruzioni come future riferimento. Ⓝⓛ Bewaar de gebruiksaanwijzing om later nog eens te lezen. Ⓢⓥ Spara instruktionerna för att kunna hänvisa till dem i framtiden. Ⓓⓚ Gem vejledninger til fremtidig referencebrug. Ⓝⓞ Ta vare på disse instruksjonene for fremtidig referanse. Ⓕⓘ Säilytä nämä tiedot tulevaa tarvetta varten. Ⓔⓛ Φυλάξτε τις οδηγίες για μελλοντική αναφορά. Ⓟⓛ Zachowaj instrukcje na przyszłość. Ⓗⓤ Őrizd meg a használati utmutatót. Ⓡⓞ Păstrați instrucțiunile pentru a le consulta în viitor. Ⓡⓤ Сохраните инструкции для будущего использования. Ⓢⓡ Запазете инструкциите за бъдеща справка. Ⓗⓡ Sačuvajte uputu za buduću upotrebu. Ⓒⓢ Instrukciju pasilikite ateitai. Ⓔⓔ Hoovolla ohrani, mugavat jih hiljem lugemiseks. Ⓤⓚ Зберегіть інструкції для подальшого використання. Ⓛⓥ Jāta pārējiem edasiseks kasutamiseks alles. Ⓐⓡ Saglabājiet instrukciju atsaucei. احتفظ بالتعليمات للرجوع إليها في المستقبل. Ⓐⓡ

Manufactured under license from TOMY Company, Ltd. TAKARATOMY logo is property of Tomy Company, Ltd. TRANSFORMERS and HASBRO and all related trademarks and logos are trademarks of Hasbro, Inc. © 2022 Hasbro. Hasbro, Pawtucket, RI 02861-1059 USA. HASBRO CANADA, LONGUEUIL, QC, CANADA J4G 1G2. US/CANADA TEL. 1-800-255-5516. Importado por: HASBRO DE MÉXICO, S. DE R.L. DE C.V. Boulevard Manuel Ávila Camacho #32, piso 3, Colonia Lomas de Chapultepec I Sección, Alcaldía Miguel Hidalgo, C.P. 11000, Ciudad de México, México. Centro de Servicio para México: TEL. 5876-2998 y para el interior de la República TEL. 01-800-7-12-62-25. Manufactured by/Produs de: Hasbro SA, Rue Emile-Boéchat 31, 2800 Delémont, CH. Represented by/Reprezentat de: Hasbro, De Entree 240, 1101 EE Amsterdam, NL. Hasbro UK Ltd., P.O. Box 43, Newport, NP19 4YH, UK. Üretici Firma Bilgileri: Hasbro SA, Rue Emile-Boechat 31, 2800 Delémont İsviçre TEL +41 324210800. Hasbro Oyuncak San. ve Tic. A.Ş. tarafından ithal edilmiştir. Tüketici Hizmetleri: Burhaniye Mah. Abdullahağa Cad. No: 51/2 34676 Beylerbeyi İstanbul Türkiye TEL +90 2164229010.

F3077 PN00074089